TREKSTOR
DEINE TECHNIK

E.GEAR SCOOTER EG60

DE BEDIENUNGSANLEITUNG

INHALT

1. Willkommen 4

2. Bestimmungsgemäße Verwendung 4

3. Erläuterung der Gefahrenzeichen und Signalwörter 5

4. Allgemeine Sicherheitshinweise 5

5. Hinweise zu Verkehrssicherheit, Verkehrsregeln, Verkehrsflächen und länderspezifischen Regelungen 11

Allgemein 11
Deutschland 11
Österreich 12
Schweiz 13
Weitere Länder 13

6. Hinweise zur Versicherungspflicht 14

7. Lieferumfang 14

8. Technische Daten 15

Fahrbedingungen 15
E-Scooter 15
Netzteil 16

9. Bedienelemente und Anschlüsse 17

E-Scooter 17
Display 19

10. Den E-Scooter in Betrieb nehmen 20

E-Scooter aufklappen und zusammenklappen 20
Lenker ausrichten 22
Klingel montieren 22
Versicherungsplakettenhalter montieren 23
Front- und Rücklicht bedienen 23
Batterie entnehmen und einsetzen 24
E-Scooter aufladen 26

11. Powerbank verwenden 27

12. Mit dem E-Scooter fahren 28
Vor jeder Fahrt 29
Vor der ersten Fahrt 29
Richtig anfahren und bremsen 30
13. Den E-Scooter tragen und schieben..... 31
14. Hinweise zur Reinigung 31
15. Hinweise zu Wartung und Verschleißteilen..... 32
Allgemeine Hinweise/Verschleißteile 32
Fehlercodes Display 32
Batterie warten 33
Rücklicht warten 33
16. Nützliche Tipps zum Energiesparen 33
17. Problembehebung/FAQ..... 34
18. Hinweise zu Copyright und Marken 35
19. Hinweise zu Entsorgung und Recycling 35
Hinweise zur Entsorgung 35
Hinweise zum Recycling 36
20. Hinweise zur Garantie 36
21. Hinweise zum Kundensupport 36
22. Konformitätshinweis 37

1. Willkommen

Wir wünschen Ihnen viel Freude mit Ihrem neuen E-Scooter.

Lesen Sie dieses Dokument aufmerksam durch, bevor Sie Ihr Fahrzeug in Betrieb nehmen. Es enthält wichtige Hinweise zur Benutzung, Sicherheit und Entsorgung des Fahrzeuges.

Bewahren Sie dieses Dokument sorgfältig auf und händigen Sie es bei Weitergabe des Fahrzeuges vollständig an den neuen Besitzer aus.

Es wird vorausgesetzt, dass die Benutzer des Fahrzeugs über grundsätzliche und ausreichende Kenntnisse im Umgang mit E-Scootern verfügen. Diese Bedienungsanleitung ist keine Anleitung, um fahren zu lernen.

2. Bestimmungsgemäße Verwendung

Dieses Fahrzeug ist ein Elektrokleinstfahrzeug mit einer bauartbedingten Höchstgeschwindigkeit von bis zu 20 km/h und unterliegt den Vorschriften der länderspezifischen Straßenverkehrsordnung. Das Fahrzeug ist weder ein Transportmittel noch ein Sportgerät. Es darf in Ihrem Land nur in der Art und Weise benutzt werden, wie es in dieser Bedienungsanleitung beschrieben ist. Dem Bediener des Fahrzeugs wird dringend empfohlen, geeignete Schutzausrüstung bei der Nutzung zu tragen.

Verwenden Sie das Fahrzeug immer nur für die vorgesehenen Zwecke. Andernfalls können Fehlfunktionen auftreten. Zur bestimmungsgemäßen Verwendung gehört auch die Einhaltung aller Angaben in der technischen Dokumentation. Der Hersteller haftet nicht für Schäden, die sich aus nicht bestimmungsgemäßer Verwendung oder Veränderungen am Fahrzeug ergeben. Modifikationen am Fahrzeug führen zum Verlust des Garantieanspruchs und der allgemeinen Betriebserlaubnis (ABE).

Der Hersteller behält sich das Recht vor, das Produkt ständig weiterzuentwickeln. Änderungen können ohne direkte Beschreibung in der Bedienungsanleitung vorgenommen werden. Informationen in der Bedienungsanleitung müssen somit nicht den Stand der technischen Ausführung widerspiegeln. Dasselbe gilt für die Bilder in dieser Bedienungsanleitung, bei denen es sich um Prinzipbilder handelt.

Befolgen Sie die Sicherheitshinweise genau. Die TREKSTOR GmbH haftet nicht für finanzielle Verluste, Körperverletzungen, Unfälle, Rechtsstreitigkeiten und andere Interessenkonflikte, die bei einer Nichtbeachtung der Benutzeranweisungen eventuell auftreten können.

3. Erläuterung der Gefahrenzeichen und Signalwörter

In diesem Heft werden die folgenden Gefahrenzeichen und Signalwörter verwendet:

WARNUNG

Warnung vor möglicher Lebensgefahr und/oder schweren, irreversiblen Verletzungen

VORSICHT

Hinweise beachten, um Verletzungen und Sachschäden zu vermeiden

ACHTUNG

Hinweise beachten, um Sachschäden zu vermeiden

HINWEIS

Weiterführende Informationen für den Gebrauch des Fahrzeuges

4. Allgemeine Sicherheitshinweise

WARNUNG

Risiko multipler Verletzungen aufgrund verringerter physischer, sensorischer oder geistiger Fähigkeiten sowie praktischer Unerfahrenheit oder Unkenntnis

- Gefährdeten Personen raten wir von der Benutzung des Fahrzeugs dringend ab.
- Personen mit eingeschränktem Gleichgewichtssinn dürfen das Fahrzeug nicht benutzen.
- Das Fahrzeug ist kein Spielzeug für Kinder.
- Elektrokleinstfahrzeuge mit einer bauartbedingten Höchstgeschwindigkeit bis zu 20 km/h dürfen erst ab der Vollendung eines bestimmten Lebensjahres genutzt werden. Entnehmen Sie die (länderspezifischen) Angaben dem Kapitel 5 "Hinweise zu Verkehrssicherheit, Verkehrsregeln, Verkehrsflächen und länderspezifischen Regelungen".

Erstickungsgefahr und Risiko ernster Verletzungen durch Zubehörteile und Verpackungsmaterial

- Halten Sie Zubehörteile und Verpackungsmaterial von Säuglingen, Kleinkindern und Tieren fern.
- Führen Sie keine Zubehörteile und/oder Teile des Fahrzeuges in Körperöffnungen wie Mund, Ohren oder Augen ein.

Risiko eines epileptischen Anfalls gefährdeter Personen und Augenschäden

- Blicken Sie nicht direkt in Front- und/oder Rücklicht des Fahrzeugs. Grelles Licht kann die Augen schädigen.
- Die Lichter können bei gefährdeten Personen epileptische Anfälle auslösen.

Risiko multipler Verletzungen aufgrund verringerter Aufmerksamkeit

- Achten Sie stets auf Ihre unmittelbare Umgebung, um sich und andere nicht zu gefährden.
- Fahren Sie das Fahrzeug niemals unter Einfluss von Drogen und/oder Alkohol.
- Fahren Sie niemals freihändig.
- Nutzen Sie beim Fahren kein Headset und keine Kopf- oder Ohrhörer. Laute Musik etc. können die Umgebungsgeräusche übertönen. Eine derartige Ablenkung bzw. Isolation kann Unfälle verursachen.
- Nutzen Sie beim Fahren keine Smartphones oder Tablets. Eine derartige Ablenkung bzw. Isolation kann Unfälle verursachen.
- Achten Sie grundsätzlich darauf, nicht abgelenkt oder in Ihrer Bewegungsfreiheit eingeschränkt zu sein, z. B. durch Tragen von Gegenständen etc.

Risiko eines elektrischen oder tödlichen Stromschlags durch unter Spannung stehende Komponenten

- Achten Sie darauf, dass weder Wasser noch andere Flüssigkeiten in die inneren Komponenten des Fahrzeuges eindringen. Die Elektronik/ Batterien des Fahrzeugs könnten dadurch permanent beschädigt werden. Es besteht Verletzungsgefahr.
- Öffnen Sie niemals das Netzteil sowie das Gehäuse des Fahrzeugs.
- Fassen Sie das Netzteil nicht mit nassen Händen an.
- Schließen Sie das Fahrzeug und/oder Ladegerät nicht kurz.

Risiko eines elektrischen oder tödlichen Stromschlags und/oder Brandgefahr durch nicht sichere Verbindungen

- Achten Sie darauf, dass das Netzkabel nicht geknickt, gequetscht oder anderweitig beschädigt wird.
- Nutzen Sie auf keinen Fall beschädigte Netzkabel und/oder -stecker.
- Verwenden Sie das mitgelieferte Netzteil nur an geeigneten und fachgerecht installierten Netzsteckdosen. Beachten Sie hierzu die Angaben auf dem Typenschild des Netzteils.
- Meiden Sie lockere Netzsteckdosen.
- Wenden Sie sich im Fall eines Netzteil-Defektes an den Kundenservice.

Brand- und/oder Verätzungsgefahr durch einen beschädigten oder auslaufenden Akku

- Verwenden oder laden Sie das Fahrzeug nicht, wenn der Akku beschädigt ist oder ausläuft.
- Vermeiden Sie Hautkontakt mit dem Fahrzeug und/oder Akku, falls der Akku ausläuft. Tragen Sie Schutzhandschuhe, wenn sich in einem solchen Fall die Berührung des Fahrzeugs/Akkus nicht vermeiden lässt.
- Bei Hautkontakt mit dem Akkusubstrat waschen Sie sich sofort gründlich die Hände.
- Bei Augenkontakt spülen Sie Ihre Augen mit reichlich Wasser und konsultieren Sie umgehend einen Arzt.

Explosionsgefahr und/oder Risiko von Bränden bei Hitzeentwicklung und/oder unsachgemäßem Umgang und Gebrauch

- Setzen Sie das Fahrzeug und/oder den Akku nicht längere Zeit direktem Sonnnenlicht aus.
- Werfen Sie das Fahrzeug und/oder den Akku nie ins Feuer, beispielsweise um es zu entsorgen.
- Decken Sie das Fahrzeug oder Netzteil während des Betriebs oder beim Laden nicht ab, um einer möglichen Überhitzung vorzubeugen.
- Bei Rauchentwicklung oder ungewöhnlichen Geräuschen oder Gerüchen beenden Sie sofort alle Aktivitäten mit dem Fahrzeug und entfernen Sie gegebenenfalls das Netzteil aus der Steckdose. Lassen Sie das Fahrzeug und/oder das Netzteil durch qualifiziertes Servicepersonal überprüfen, bevor Sie es wieder verwenden.
- Zerlegen oder durchstechen Sie das Gehäuse nicht.
- Eine zu hohe Ladespannung kann zur Entzündung des Akkus führen.

Risiko möglicher Verletzungen und/oder Beschädigungen von Fahrzeug, Akku und/oder Ladekabel durch unsachgemäße Handhabung

- Verstauen Sie das Fahrzeug bei Fahrten mit dem Auto unter Berücksichtigung ladungsrelevanter Sicherheitsaspekte im Kofferraum.
- Um Beschädigungen des Displays vorzubeugen, beachten Sie:
    - Berühren Sie das Display nicht mit spitzen Gegenständen.
    - Üben Sie keinen starken Druck auf das Display aus.

Risiko multipler Verletzungen durch Nichtbeachtung zusätzlicher Sicherheitseinrichtungen

- An der Lenkersäule ist ein Sicherungshebel angebracht. Versichern Sie sich, dass der Sicherungshebel eingerastet ist.Bei Nichtbeachtung dieser Sicherheitseinrichtung kann das Fahrzeug unter gewissen Umständen beim Fahren zusammenklappen.

Risiko multipler Verletzungen aufgrund Fahrens in ungeeigneter Umgebung und Oberflächen

- Vermeiden Sie unebene Oberflächen, Schlaglöcher, rissige oder schlüpfrige Oberflächen oder Hindernisse.
- Fahren Sie nicht auf gefrorenem, öligem oder unbefestigtem Untergrund.
- Fahren Sie nicht bei starkem Regen, Schnee, Eis und Gewitter.
- Fahren Sie nicht durch Oberflächenwasser oder Pfützen tiefer als 2 cm.
- Fahren Sie mit dem Fahrzeug nicht auf Autobahnen oder Gleisen.

Risiko multipler Verletzungen durch unsachgemäßes Fahren und Verhalten während und nach dem Fahren

- Straßenbedingungen und Verkehrsregeln sind jederzeit einzuhalten.
- Halten Sie die Geschwindigkeit niedrig, wenn Sie über holprige Straßen oder unebene Oberflächen fahren. Fahren Sie das Fahrzeug nie mit mehr als einer Person gleichzeitig.
- Achten Sie auf Türen und Aufzüge, es drohen schwere (Kopf-)Verletzungen.
- Lassen Sie die Lenker beim Fahren nicht los.
- Fahren Sie nicht einhändig.
- Setzen oder stellen Sie Kinder nicht auf dem Lenker ab.
- Hängen Sie keine schweren Gegenstände an den Lenker.
- Das Fahrzeug ist nicht zum Springen oder zur Durchführung riskanter Manöver geeignet.
- Meiden oder umfahren Sie Hindernisse.
- Fahren Sie keine Treppen oder steile Hänge hinauf oder hinunter.
- Beschleunigen Sie nicht beim Bergabfahren.
- Die Nutzung der Bremsen sollte immer so erfolgen, dass ein Blockieren der Räder vermieden wird. Sobald die Räder blockieren und das Fahrzeug ins Schleudern gerät, besteht Verletzungsgefahr.
- Betätigen Sie nicht den Gashebel, während Sie das Fahrzeug schieben.
- Berühren Sie beim Fahren nicht die Bremsteile an den Rädern, um Verletzungen durch die Hitzeentwicklung zu vermeiden.

- Berühren Sie den Motor während und nach der Fahrt nicht, da er heiß werden kann.
- Berühren Sie die Reifen nach einem Bremsvorgang nicht.
- Stellen Sie das Fahrzeug nur auf dem Gehweg ab, wenn dieser mindestens 2,5 m breit ist.

Risiko multipler Verletzungen aufgrund fehlender Schutzausrüstung oder ungeeigneter Kleidung

- Es wird dringend empfohlen bei jeder Fahrt einen Schutzhelm sowie geeignetes Schuhwerk und zusätzliche Schutzausrüstung wie Schutzbrille, Knie-, Ellbogen und Gelenkschützer zu tragen. Stellen Sie sicher, dass Sie durch diese Schutzmaßnahmen ausreichend geschützt sind.
- Österreich: Für Kinder unter 12 Jahren besteht eine Helmpflicht.
- Tragen Sie keine lose Kleidung oder offene Schnürsenkel, die sich in den Rädern des Fahrzeugs verfangen können.

VORSICHT

Brand- und Explosionsgefahr bei der Verwendung nicht zugelassener Ladegeräte und Netzteile

- Nutzen Sie ausschließlich das mitgelieferte bzw. ein baugleiches und vom Hersteller zugelassenes Netzteil, um den Akku zu laden.
- Tauschen Sie ein defektes Netzteil nur gegen ein baugleiches Netzteil aus. Beachten Sie hierzu die Angaben in den technischen Daten zum Netzteil oder wenden Sie sich an Ihren Kundenservice.

Risiko multipler Verletzungen durch Ausrutschen, Stolpern oder Stürzen durch Kabel

- Setzen Sie das Fahrzeug und/oder Netzteil keinen unnötigen Stößen aus.
- Lassen Sie das Fahrzeug und/oder Netzteil nicht fallen. Verwenden Sie das Fahrzeug/Netzteil nicht, wenn es heruntergefallen und/oder beschädigt ist. Lassen Sie das Fahrzeug/Netzteil vor der Wiederinbetriebnahme durch qualifiziertes Servicepersonal überprüfen.
- Achten Sie immer darauf, das Netzkabel sicher zu verlegen.
- Vermeiden Sie Knoten oder Schlaufen im Netzkabel.

ACHTUNG

Risiko möglicher Beschädigungen von Fahrzeug, Akku und/oder Ladegerät durch unsachgemäße Handhabung

- Überladung bzw. Tiefentladung kann die Lebensdauer des Akkus beeinträchtigen.
- Ein Akku erreicht erst nach mehreren Ladezyklen seine volle Kapazität.
- Legen bzw. stellen Sie keine schweren Gegenstände auf das Ladekabel.

Um möglichen Fehlfunktionen und/oder Fahrzeugschäden durch Umwelteinflüsse vorzubeugen, beachten Sie:

- Die empfohlene Luftfeuchtigkeit für den Betrieb, das Laden und die Aufbewahrung des Fahrzeugs entnehmen Sie den technischen Daten.
- Die empfohlene Umgebungstemperatur für den Betrieb, das Laden und die Aufbewahrung des Fahrzeugs entnehmen Sie den technischen Daten. Temperaturen außerhalb dieses Bereiches können die Ladekapazität und Lebensdauer von Fahrzeug und Akku mindern sowie Fahrzeugschäden bewirken.
- Lagern Sie das Fahrzeug nicht in der Nähe einer Wärmequelle, um Fehlfunktionen des Fahrzeugs sowie einer möglichen Explosion des Akkus vorzubeugen.
- Halten Sie das Fahrzeug von offenen Flammen (z. B. Kerzen, Kamin- oder Lagerfeuer) fern, um eine mögliche Explosion des Akkus zu vermeiden.

Um möglichen Beschädigungen Ihres Fahrzeugs vorzubeugen:

- Die maximale Tragfähigkeit des Fahrzeugs entnehmen Sie den technischen Daten. Überschreiten Sie diese Tragfähigkeit nicht. Die Gewichtsangabe bezieht sich auf das Gesamtgewicht der Person mitsamt Kleidung und Ausrüstung.
- Vermeiden Sie, dauerhaft auf das hintere Schutzblech zu treten.
- Benutzen Sie Bremse und Gashebel nicht gleichzeitig.
- Bewahren Sie das Fahrzeug bei Nichtbenutzung in einem trockenen und kühlen Innenraum auf.
- Legen Sie den Roller nicht für längere Zeit im Freien und bei Temperaturen unter 0 °C ab.
- Laden Sie den Akku nach jedem Gebrauch vollständig auf, um die Lebensdauer zu verlängern.
- Es ist normal, dass sich das Fahrzeug beim Laden erwärmt. Lebensdauer und Leistungsfähigkeit des Fahrzeugs werden dadurch nicht beeinträchtigt.
- Trennen Sie nach dem Laden das Ladegerät von der Steckdose und vom Fahrzeug/Akku, um einer schnelleren Entladung des Akkus vorzubeugen.

5. Hinweise zu Verkehrssicherheit, Verkehrsregeln, Verkehrsflächen und länderspezifischen Regelungen

Allgemein

Befolgen Sie zu Ihrer Sicherheit die Anweisung in dieser Bedienungsanleitung und die Verkehrsgesetze und Vorschriften von Regierungs- und Aufsichtbehören.

Bedenken Sie, dass Unfälle nicht vollständig vermieden werden können. Auch andere Verkehrsteilnehmer können möglicherweise Verkehrsvorschriften verletzen und unvorsichtig agieren. Fahren Sie dementsprechend so vorausschauend wie möglich. Je schneller Sie fahren, desto länger ist der Bremsweg. Auf einer rutschigen, nassen oder sandigen Oberfläche kann der E-Scooter wegrutschen, umkippen oder sogar umfallen.

Halten Sie stets genügend Abstand zu anderen Personen, Gegenständen, Begrenzungen sowie Bäumen und achten Sie auf eine angemessene Geschwindigkeit besonders dann, wenn Sie mit dem Ort nicht vertraut sind.

Es gelten die allgemeinen Vorfahrtsregelungen. Benutzen Sie die Klingel und verlangsamen Sie die Geschwindigkeit, wenn Sie an Fußgängern vorbeifahren wollen. Wenn Sie einen Zebrastreifen überqueren, dann steigen Sie von Ihrem Fahrzeug ab und schieben Sie es.

Leihen Sie Ihr Fahrzeug niemandem, der mit den Bedienungshinweisen und der Bedienungsanleitung nicht vertraut ist. Wenn Sie Ihren E-Scooter verleihen, tragen Sie die Verantwortung dafür, dass der Person die Bedien- und Sicherheitshinweise vertraut sind und sie ausreichend Schutzausrüstung trägt.

Deutschland

(Stand: Juli 2019 - Informieren Sie sich bei einer örtlichen Behörde über aktuelle Regelungen und Änderungen)

Fahrberechtigung

Elektrokleinstfahrzeuge mit einer bauartbedingten Höchstgeschwindigkeit bis zu 20 km/h dürfen erst ab Vollendung des 14. Lebensjahres genutzt werden.

Fahrwegnutzung

Elektrokleinstfahrzeuge müssen auf Radwegen und Radfahrstreifen fahren. Sind keine vorhanden, muss auf die Straße ausgewichen werden. Der Gehweg darf nicht befahren werden. Elektrokleinstfahrzeuge müssen innerhalb einer Fußgängerzone geschoben werden, wenn die Straßenschilder eine Fahrt nicht ausdrücklich erlauben. Wichtig: Selbst bei ausgeschaltetem Motor darf nur auf den vorgesehenen Verkehrsflächen gefahren werden. Außerdem muss die Fahrradampel oder, falls nicht vorhanden, die Ampel für den fließenden Verkehr beachtet werden. Mögliche Richtungswechsel müssen mit Handzeichen signalisiert werden.

Verkehrsschilder

Mit der Einführung der neuen Elelektrokleinstfahrzeuge wurde in Deutschland ein passendes Verkehrszeichen für eben solche eingeführt. Das neue Verkehrszeichen ist ein Kombinationsschild, d. h. es steht nicht für sich selbst, sondern kombiniert sich mit einem bestehenden Schild (bspw. einem Stopp- oder Fußgängerschild) und gibt Sonderrechte für E-Scooter frei.

Wichtig: Es ist die Wahrscheinlichkeit gegeben, dass in Zukunft noch weitere relevante Verkehrszeichen für E-Scooter eingeführt werden. Von daher ist es ratsam, sich in regelmäßigen Abständen über die Thematik zu informieren.

Österreich

(Stand: Juli 2019 - Informieren Sie sich bei einer örtlichen Behörde über aktuelle Regelungen und Änderungen)

Fahrberechtigung

Elektrokleinstfahrzeuge mit einer bauartbedingten Höchstgeschwindigkeit bis zu 20 km/h dürfen erst ab Vollendung des 12. Lebensjahres genutzt werden. Jüngere Kinder nur dann, wenn sie einen Fahrradausweis vorweisen können oder mit einer mindestens 16 Jahre alten Begleitperson unterwegs sind. Für Kinder unter 12 Jahren besteht hierbei eine Helmpflicht.

Fahrwegnutzung

Elektrisch betriebene Klein- und Miniroller bis zu einer bauartbedingten Höchstgeschwindigkeit von 25 km/h bzw. 600 Watt sind rechtlich Pedelecs gleichgestellt und damit überall dort zugelassen, wo auch das Radfahren erlaubt ist. Alle Verhaltensvorschriften und Verkehrsflächen die für Radfahrer gelten, gelten auch für die Nutzer von E-Scootern.

E-Scooter dürfen dementsprechend auf Radwegen oder Radfahrstreifen, nicht aber auf Gehwegen, gefahren werden. Es sei denn, die zuständige Behörde hat bestimmte Abschnitte von Gehwegen durch eine entsprechende Verordnung freigegeben. Dann gilt für Elektrokleinstfahrzeuge Schrittgeschwindigkeit (5 km/h). Sofern kein Radweg vorhanden ist, muss auf öffentliche Fahrbahnen ausgewichen werden.

Ebenso ist zu beachten, dass es Bereiche gibt, in denen E-Scooter verboten sind, z. B. in der Wiener Innenstadt. Informieren Sie sich bei einer örtlichen Behörde über aktuelle Regelungen.

Verkehrsschilder

Besondere Verkehrszeichen für Elektrokleinstfahrzeuge sind in Österreich derzeit nicht geplant. Hier gelten die normalen Anweisungen der üblichen Straßenverkehrsordnung.

Schweiz

(Stand: Juli 2019 - Informieren Sie sich bei einer örtlichen Behörde über aktuelle Regelungen und Änderungen)

Fahrberechtigung

Elektrokleinstfahrzeuge mit einer bauartbedingten Höchstgeschwindigkeit bis zu 20 km/h dürfen erst ab Vollendung des 14. Lebensjahres genutzt werden. Von 14 bis 16 Jahren bedarf es eines Mofa-Ausweises (Führerausweis G oder M). Ist das 16. Lebensjahr vollendet, benötigen Jugendliche keinen Führerausweis mehr.

Fahrwegnutzung

E-Scooter mit einer bauartbedingten Höchstgeschwindigkeit bis zu 20 km/h gelten als Leicht-Motorfahrräder und werden rechtlich identisch behandelt. Im Schweizer Straßenverkehr sind derartige Fahrzeuge dem klassischen Velo (Fahrrad) gleichgestellt, sofern diese eine Straßenerlaubnis haben.

E-Scooter dürfen dementsprechend auf Flächen für Fahr- sowie Fahrradverkehr, d. h. auf der Straße oder dem Veloweg benutzt werden. Radwege zu befahren ist für alle E-Scooter Pflicht, wenn diese parallel zur Straße verlaufen. Der Gehweg darf nicht befahren werden.

Verkehrsschilder

Besondere Verkehrszeichen für Elektrokleinstfahrzeuge sind in der Schweiz derzeit nicht geplant. Hier gelten die normalen Anweisungen der üblichen Straßenverkehrsordnung.

Weitere Länder

Befolgen Sie stets die Gesetze und Verkehrsregeln des jeweiligen Landes, in der Sie den E-Scooter fahren wollen. Dies gilt insbesondere für Geschwindigkeitsbegrenzungen und Orte, an denen Sie das Fahrzeug verwenden dürfen. In manchen Ländern oder Städten sind E-Scooter auf öffentlichen Straßen nicht erlaubt.

6. Hinweise zur Versicherungspflicht (Deutschland)

Beachten Sie, dass für jeden E-Scooter ab einer max. Geschwindigkeit über 6 km/h mit allgemeiner Betriebserlaubnis (ABE) in Deutschland eine Versicherungspflicht besteht. Um diese Versicherungspflicht abzudecken, benötigen Sie eine „Versicherungsplakette für Elektrokleinstfahrzeuge" in Form eines Aufklebers. Eine solche Kennzeichnung kann bei der Kfz-Versicherung für einen geringen Jahresbeitrag erworben werden. Mit der Versicherung ist Ihr E-Scooter dann jeweils bis zum letzten Tag des folgenden Februars (feste Regelung) bei Ihrer Versicherung unter Schutz. Achten Sie auf rechtzeitige Erneuerung des Versicherungsschutzes.

Alle Fahrzeuge von TREKSTOR werden mit einer ABE ausgeliefert. Alles was Sie tun müssen, ist, damit zu Ihrer Versicherung zu gehen und den E-Scooter dort anzumelden.

HINWEIS

Wer auf den öffentlichen Straßen mit einem E-Scooter (mit Betriebserlaubnis) ohne Versicherung fährt, macht sich strafbar. Zu beachten ist auch, dass das Versicherungskennzeichen jederzeit gut erkennbar und stabil am E-Scooter befestigt sein muss.

HINWEIS

Informieren Sie sich hinsichtlich der Versicherungspflicht über die Regelungen des jeweiligen Landes.

HINWEIS

Informieren Sie sich vor Reisen ins Ausland, ob Sie einen umfangreicheren Versicherungsschutz benötigen.

7. Lieferumfang

Packen Sie Ihren E-Scooter zunächst aus. Entnehmen Sie dazu alle Teile aus der Verpackung und entfernen Sie das Verpackungsmaterial, inkl. der Schutzfolien (z. B. auf dem Display), vollständig. Überprüfen Sie die Vollständigkeit der Lieferung. Wenn Sie fehlende Teile oder Beschädigungen feststellen, wenden Sie sich umgehend an den Kundendienst.

- TREKSTOR e.GEAR SCOOTER EG60
- Netzteil (100 V - 240 V)
- Eine Datenbestätigung zur ABE für die Vorlage bei der Versicherung
- Montagewerkzeug
- Bedienungsanleitung (inkl. Sicherheitshinweise und rechtliche Bestimmungen)

8. Technische Daten

Fahrbedingungen

Alter:	min. 14 Jahre
Versicherungsplakette:	Ja
Führerschein:	Nein
Straßenzulassung:	Ja, gemäß eKFV
Helmpflicht:	empfohlen
Bodenbeschaffenheit:	Beton, Zement

E-Scooter

Zusammenklappbar:	Ja
Abmessungen:	103 x 45 x 107 cm (aufgeklappt), 114 x 45 x 37 cm (zusammengeklappt)
Gewicht:	14 kg
Maximale Reichweite*:	25 km
Maximale Tragfähigkeit:	150 kg
Motorleistung:	300 W
Höchstgeschwindigkeit:	20 km/h
Geschwindigkeitsstufen:	1
Lenkerhöhe:	95 cm
Höhenverstellbare Lenkstange:	Nein
Reifengröße*:	8"
Reifenart:	Honeycomb
Reifenventil:	nicht vorhanden
Antriebsart:	bürstenlos
Federung:	Heck
Beleuchtung:	integriert
Bremse 1:	elektrische Bremse
Bremse 2:	Trittbremse
Material:	Aluminium
Farbe:	weiß/schwarz, grau/schwarz
Batterie-Art:	Li-Ionen
Akkukapazität*:	36 V / 7,8 Ah / 280,8 Wh
Akku laden über:	DC IN
Ladedauer*:	ca. 5 h
Akku austauschbar:	ja

Powerbank:	ja
IP Schutzklasse:	IP55
Displayanzeige:	Tachometer, Batterieladestatus, Lichtanzeige
Weitere Merkmale:	Klingel, Ständer, Ladestandanzeige am Akku
Temperaturbereich:	-20 °C bis 60 °C

* Die angegebene Maximal-Reichweite des E-Scooters basiert auf einer Zuladung von 70 kg, einer trockenen Asphalt-Fahrbahn ohne Steigung, Windstille sowie einer Außentemperatur von 25 °C bei 60 % Luftfeuchtigkeit. Abweichungen bei der tatsächlichen Nutzung können auftreten.

Netzteil

Modell:	XVE-4200200
Eingangsspannung:	100 - 240 V~ , 50/60 Hz
Eingangsstrom:	2 A max.
Ausgang:	DC 42 V/2,0 A max.
Hersteller:	JIN XIN YU POWER (SHENZHEN) SUPPLY CO., LTD.

9. Bedienelemente und Anschlüsse

E-Scooter

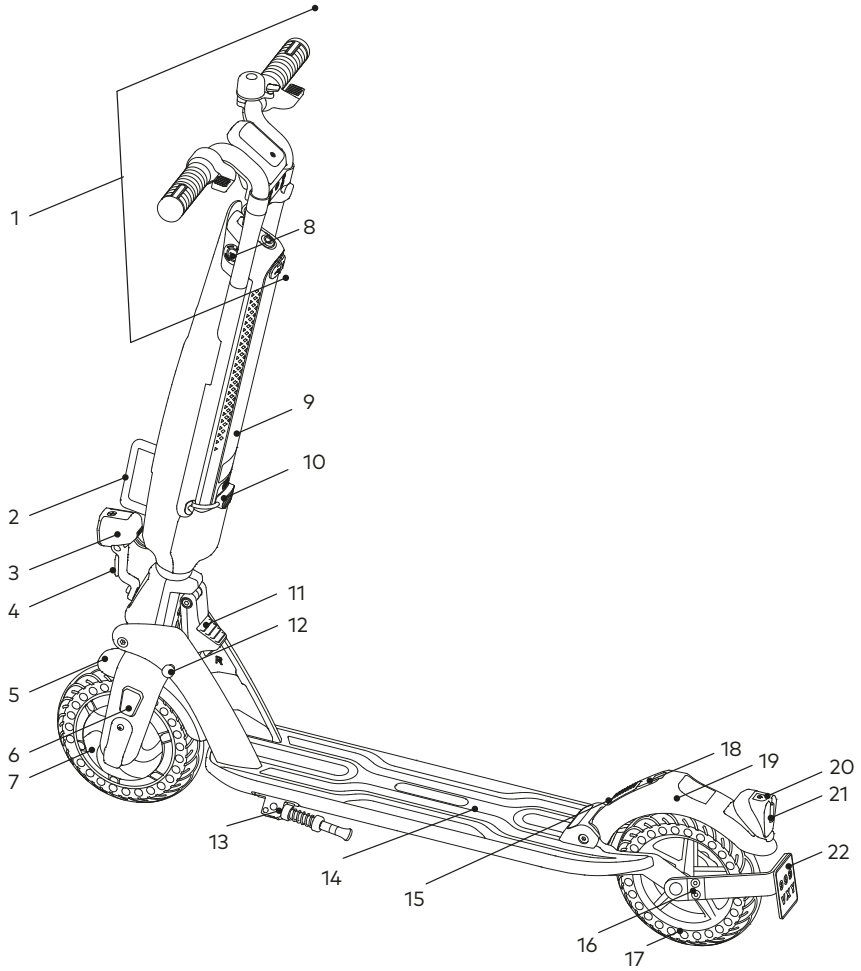

1. Lenkereinheit und Lenkersäule
2. Tragegriff
3. Frontlicht*
4. Reflektor
5. Schutzblech (vorne)
6. Reflektor (beidseitig)

7. Vorderrad, Motor
8. Batterieverriegelung
9. Batterie
10. Batteriekabel
11. Hebel zum Öffnen des Klappmechanismus
12. Sicherungshebel (formschlüssig)
13. Ständer
14. Trittbrett
15. Rücktrittbremse
16. Halterung für Versicherungskennzeichen
17. Hinterrad, Scheibenbremse
18. Verriegelung
19. Schutzblech (hinten)
20. LED Rücklicht
21. Rücklicht** mit Reflektor
22. Versicherungsplakette

* Das Frontlicht wird beim Einschalten des E-Scooters automatisch aktiviert.

** Das Rücklicht wird manuell über einen am Rücklicht angebrachten Knopf aktiviert. Das Rücklicht wird mit 2 x AAA-Batterien betrieben.

Display

Weiterführende Erklärungen zu einigen Tasten und Funktionen des Displays finden Sie im jeweiligen Sternchentext. Hinweise zu den Fehlercodes des Displays, finden Sie im Kapitel 15 "Hinweise zu Wartung und Verschleißteilen".

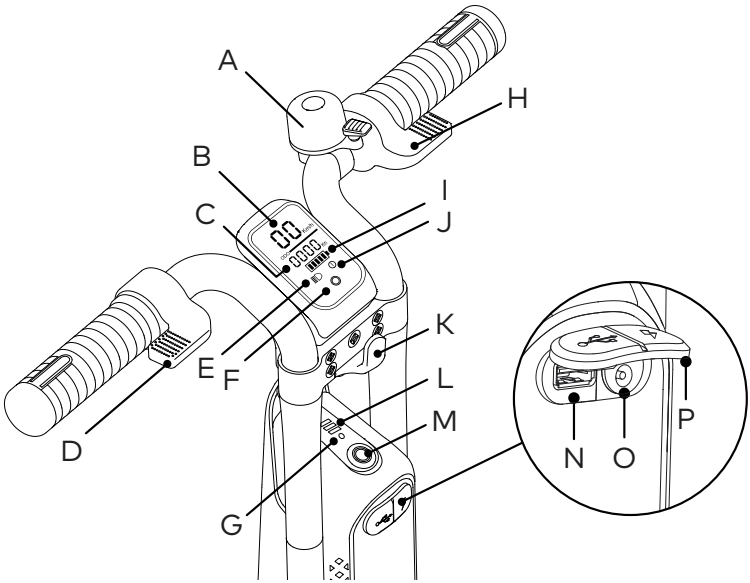

A) Klingel

B) Tachometer

C) Kilometerstandanzeige

D) Bremshebel (elektronische Bremse)

E) Lichtanzeige

F) Sensortaste*

G) Taste zum Reaktivieren der Akkuanzeige an der Batterie

H) Gashebel

I) Akkuanzeige im Display

J) Störungsanzeige**

K) Haken

L) Akkuanzeige an der Batterie

M) Ein- und Ausschalter

N) USB-Anschluss (Powerbank-Funktion)

O) DC IN/Ladebuchse

P) Verschlussklappe

* Ein kurzes Berühren der Sensortaste schaltet die Gesamt-Kilometeranzeige auf eine tagesaktuelle Kilometeranzeige (Trip-Anzeige) um. Durch ca. 3 Sekunden langes Berühren der Sensortaste, kann die Trip-Anzeige auf Null gesetzt werden.

** Der genaue Fehlercode wird im oberen Teil des Displays angezeigt. Tabelle zu Fehlercodes, siehe Kapitel 14.

10. Den E-Scooter in Betrieb nehmen

E-Scooter aufklappen und zusammenklappen

Aufklappen

Vergewissern Sie sich, dass der E-Scooter ausgeschaltet ist.

a) Stellen Sie den E-Scooter mit den Reifen auf dem Boden ab.

b) Falls die Lenkersäule mit dem hinteren Schutzblech verbunden sein sollte: Lösen Sie die Verriegelung, indem Sie das hintere Schutzblech nach unten drücken (1) und zeitgleich die Lenkersäule nach oben ziehen (2).

c) Klappen Sie die Lenkersäule vollständig auf und schließen Sie danach den Sicherungshebel (3), indem Sie ihn zunächst nach außen ziehen, ggf. leicht drehen und dann formschlüssig schließen.

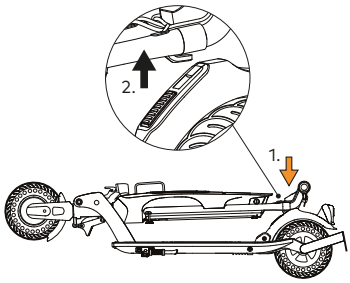

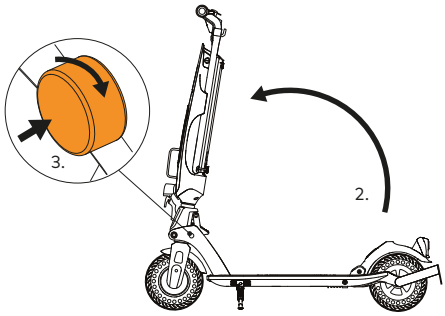

ACHTUNG

Vergewissern Sie sich unbedingt, dass der Sicherungshebel formschlüssig und fest verschlossen ist. Rütteln Sie kräftig am Lenker, um sicherzustellen, dass der Klappmechanismus nicht mehr aktiv ist.

Zusammenklappen

Vergewissern Sie sich, dass der E-Scooter ausgeschaltet, der Ständer ausgeklappt ist und das Fahrzeug einen sicheren Stand hat.

a) Ziehen Sie den Sicherungshebel nach außen.

HINWEIS

Der Sicherungshebel schließt formschlüssig. Ziehen Sie den Sicherungshebel nach außen (1) und drehen Sie ihn leicht (2), um ihn dauerhaft zu öffnen.

b) Aktivieren Sie den Klappmechanismus, indem Sie vorsichtig mit dem Fuß den Hebel nach unten drücken (3).

c) Klappen Sie den Ständer ein.

d) Klappen Sie die Lenkersäule in Richtung Trittbrett nach hinten (4).

e) Drücken Sie den Haken der Lenkersäule auf die Verriegelung des hinteren Schutzbleches (5), bis die Verriegelung einrastet.

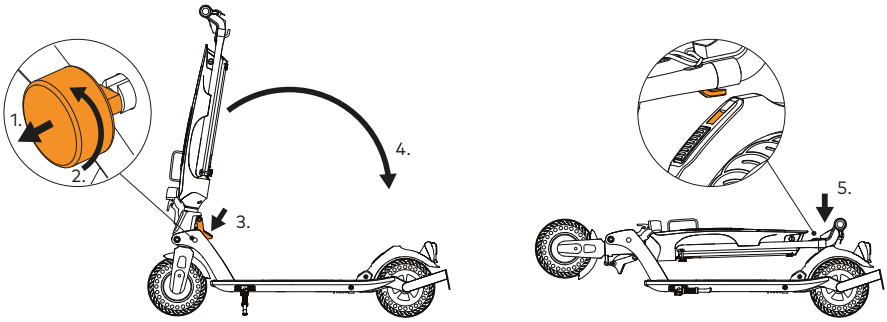

Lenker ausrichten

Klappen Sie den E-Scooter zunächst auf (siehe Kapitel 10 "E-Scooter aufklappen und zusammenklappen") und klappen Sie den Ständer am Trittbrett aus, damit der Scooter einen sicheren Stand hat.

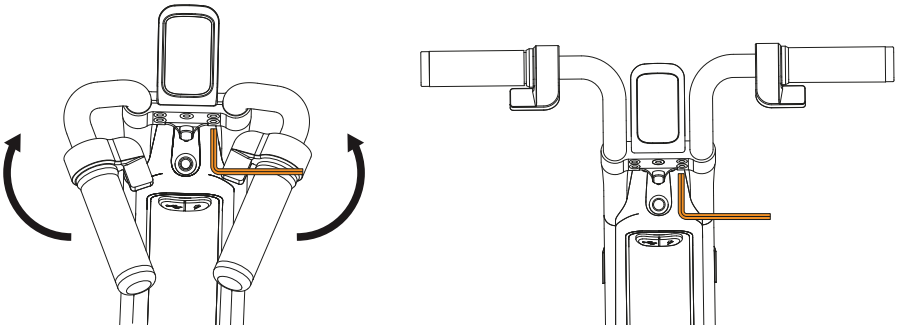

a) Lösen Sie zunächst die Schrauben um den Haken, um die Lenker bewegen und ausrichten zu können.

b) Drehen Sie die Lenker nach außen und stellen Sie den Lenkerwinkel ein.

c) Ziehen Sie die Schrauben mit dem Sechskantschlüssel fest, nachdem Sie die Lenker auf den richtigen Winkel eingestellt haben.

HINWEIS

Rütteln Sie kräftig an den Lenkern, um sicherzustellen, dass die Schrauben fest angezogen und die Lenker nicht mehr beweglich sind.

Klingel montieren

Die Klingel wird in unmontiertem Zustand ausgeliefert. Bringen Sie sie am Lenker an und Schrauben Sie sie fest.

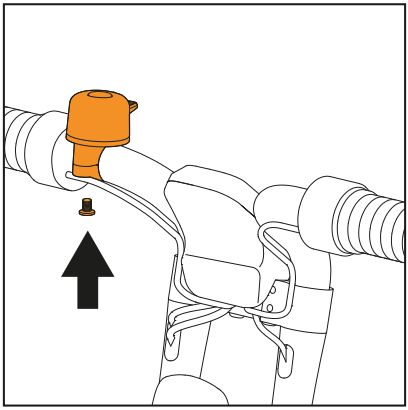

Versicherungsplakettenhalter montieren

Schrauben Sie den Versicherungsplakettenhalter, wie unten im Bild dargestellt, am Hinterrad des Fahrzeugs fest. Bringen Sie anschließend die Versicherungsplakette daran an.

HINWEIS

Ein Fahren ohne Sicherungsplakette ist nicht erlaubt und kann rechtliche Folgen haben.

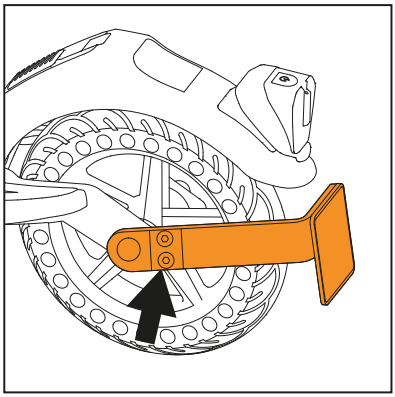

Front- und Rücklicht bedienen

Frontlicht

Das Frontlicht wird automatisch beim Ein-/Ausschalten des E-Scooters aktiviert/deaktiviert.

Rücklicht

HINWEIS

Vor der Erstinbetriebnahme des Rücklichts muss ein Sicherheitsstreifen herausgezogen und entfernt werden.

Das Rücklicht wird manuell über einen an der Oberseite des Rücklichts angebrachten Drucktaster ein- und ausgeschaltet. Drücken Sie den Drucktaster fest nach unten und halten Sie das Schutzblech des Hinterrads mit einer Hand fest, damit es nicht nachgibt.

HINWEIS

Das Rücklicht ist batteriebetrieben (2 x AAA). Entsprechende Batterien sind bei der Auslieferung des Fahrzeuges eingebaut. Durch eine blinkende LED an der Oberseite des Rücklichts wird ein niedriger Batteriezustand angezeigt. Wenn die LED blinkt, ist ein Batterieaustausch erforderlich.

Batterie entnehmen und einsetzen

Für die Entnahme und das Einsetzen der Batterie ist ein Schlüssel erforderlich. Schlüssel und Ersatzschlüssel sind im Lieferumfang enthalten.

HINWEIS

Achten Sie sorgfältig auf die Schlüssel zur Batterieverriegelung! Bei Schlüsselverlust können Ihnen von TREKSTOR keine weiteren Ersatzschlüssel zur Verfügung gestellt werden.

Batterie entnehmen

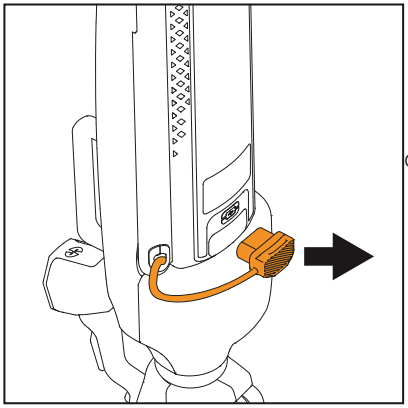

a) Trennen Sie die Stromversorgung, indem Sie das Batteriekabel aus der Buchse ziehen.

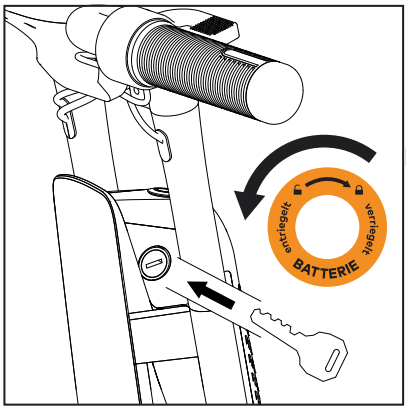

b) Öffnen Sie die Batterieverriegelung, indem Sie den mitgelieferten Schlüssel in das Schloss stecken und entgegen dem Uhrzeigersinn auf "Entriegelt" drehen.

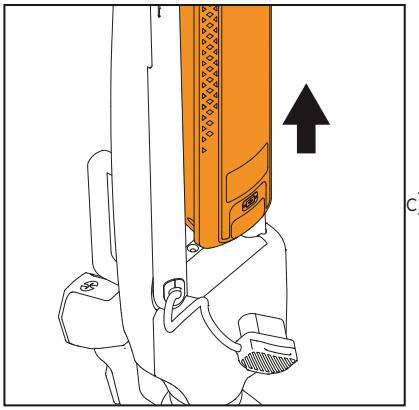

c) Entnehmen Sie die Batterie, indem Sie sie nach oben ziehen.

Batterie einsetzen

Stellen Sie sicher, dass die Batterieverriegelung auf "Entriegelt" steht.

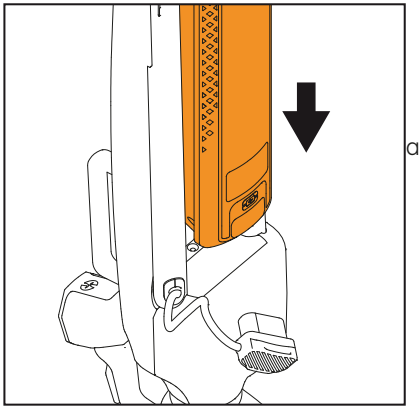

a) Setzen Sie die Batterie ein, indem Sie sie vorsichtig nach unten einsetzen, ggf. müssen Sie etwas nachdrücken, bis Sie fühlen, dass die Batterie in der Lenkersäule eingerastet ist.

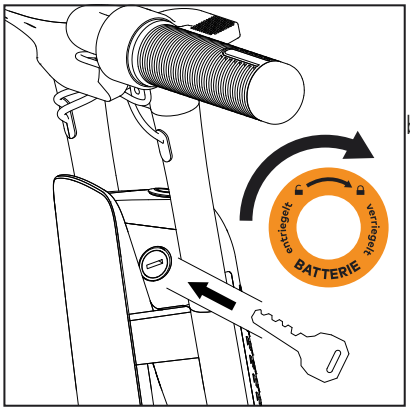

b) Schließen Sie die Batterieverriegelung, indem Sie den mitgelieferten Schlüssel in das Schloss stecken und im Uhrzeigersinn auf "Verriegelt" drehen.

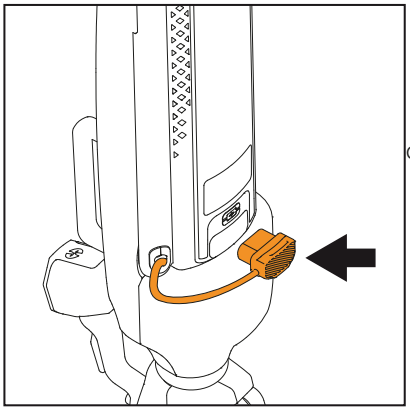

c) Schließen Sie die Stromversogung, indem Sie das Batteriekabel wieder mit der Buchse verbinden.

E-Scooter aufladen

HINWEIS

Laden Sie Ihren E-Scooter bitte vollständig auf, bevor Sie ihn zum ersten Mal benutzen.

HINWEIS

Wir empfehlen Ihnen, den E-Scooter im ausgeschalteten Zustand zu laden. Auf diese Weise erzielen Sie die schnellstmögliche Ladegeschwindigkeit.

Um die Batterie zu laden, stehen Ihnen zwei Methoden zur Verfügung. Die Batterie kann in montiertem (1) und im unmontierten (2) Zustand geladen werden. Siehe hierzu Kapitel 10 "Batterie entnehmen und einsetzen".

1

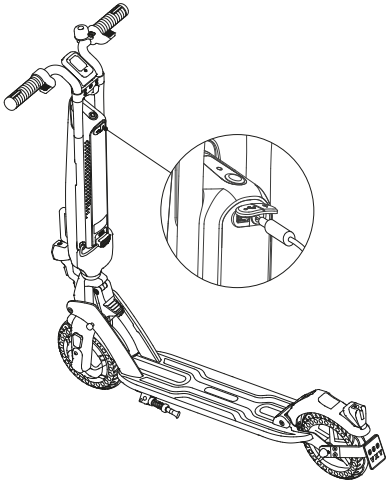

2

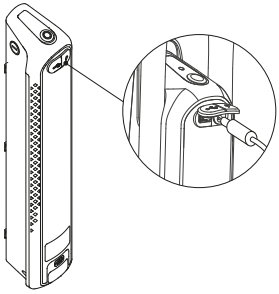

a) Lösen Sie die Verschlussklappe von der Ladebuchse.

b) Verbinden Sie den DC-Stecker des mitgelieferten Netzteils mit der Ladebuchse des E-Scooters. Stecken Sie anschließend das Netzteil in eine Steckdose.

HINWEIS

Wenn die Lade-LED am Netzteil rot leuchtet, lädt der Akku. Wenn der Akku aufgeladen ist, leuchtet die LED grün. Die LED leuchtet ebenfalls grün, wenn das Netzteil in der Steckdose steckt, jedoch nicht mit dem Akku verbunden ist.

HINWEIS

Die maximale Akkulaufzeit steht erst nach bis zu 15 Ladezyklen zur Verfügung.

ACHTUNG

Lassen Sie das Netzteil nur so lange in der Netzsteckdose, bis der Akku vollständig aufgeladen ist.

c) Ziehen Sie anschließend erst das Netzteil aus der Steckdose und entfernen Sie dann das Ladekabel von Ihrem E-Scooter.

d) Drücken Sie nach dem Laden die Verschlusskappe wieder sorgfältig auf die Ladebuchse.

11. Powerbank verwenden

Die Batterie des E-Scooters bietet zusätzlich eine Powerbank-Funktion. Hierfür verfügt das Gerät neben der Ladebuchse über einen USB-A Port.

HINWEIS

Die Belastung beträgt max. 1,5 A. Um die Powerbank zu nutzen, muss die Batterie eingeschaltet sein.

12. Mit dem E-Scooter fahren

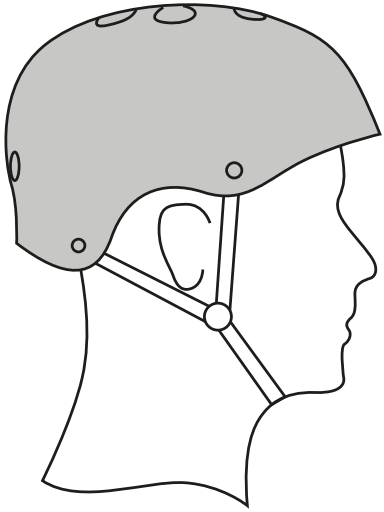

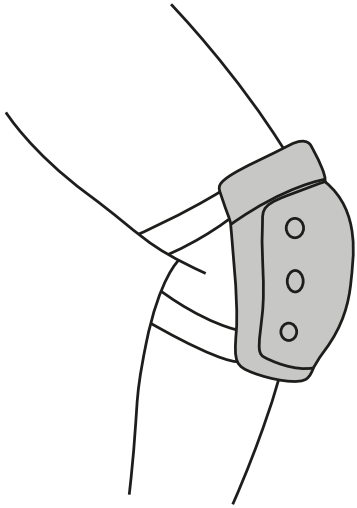

ACHTUNG

Es wird dringend empfohlen, bei jeder Fahrt mit dem E-Scooter einen Schutzhelm und geeignetes Schuhwerk sowie zusätzliche Schutzausrüstung wie Schutzbrille, Knie-, Ellbogen und Gelenkschützer zu tragen. Stellen Sie sicher, dass Sie durch diese Schutzmaßnahmen ausreichend geschützt sind.

ACHTUNG

Vergewissern Sie sich, dass der Sicherungshebel fest und formschlüssig geschlossen und der Klappmechanismus nicht mehr aktiv ist.

ACHTUNG

Fahren Sie bei Dunkelheit oder Dämmerung grundsätzlich nur mit eingeschaltetem Licht. Schalten Sie das Licht ein, indem Sie ca. 1 Sekunde lang den Lichtschalter am Lenker drücken. Es ertönt ein akkustisches Signal.

ACHTUNG

Bedenken Sie, dass auf einem E-Scooter nur eine Person fahren darf. Es ist verboten, andere Personen auf dem Fahrzeug mitzunehmen.

Vor jeder Fahrt

Überprüfen Sie regelmäßig und vor jeder Fahrt die Grundfunktionalität Ihres E-Scooters.

ACHTUNG

Überprüfen Sie den E-Scooter vor jeder Benutzung auf lockere Teile, übermäßigen Verschleiß, ungewöhnliche Geruchsbildung, anormale Geräusche oder Funktionsstörungen. Kontaktieren Sie ggf. umgehend den Kundenservice.

Checken Sie nach jedem Aufklappen und vor jeder Fahrt mit dem E-Scooter, ob folgende Bedingungen erfüllt sind:

- Der Lenker und der Vorbau sind fest angezogen, sie sind nicht beweglich und machen keine Geräusche.
- Der Sicherungshebel ist fest verschlossen ist. Rütteln Sie kräftig am Lenker, um sicherzustellen, dass der Klappmechanismus des E-Scooters nicht mehr aktiv ist.
- Die Versicherungsplakette ist ordnungsgemäß angebracht.
- Der An-/Ausschalter und das Licht funktionieren.
- Die Batterie ist vollständig geladen. Laden Sie die Batterie ggf. auf.
- Die Reifen weisen keine Schäden auf.
- Verschleißteile sind ordnungsgemäß gewartet (siehe Kapitel 15 "Hinweise zu Wartung und Verschleißteilen").
- Am Fahrzeug wurde nichts verändert, was das Fahrgefühl beeinträchtigen könnte.
- Sie tragen eine angemessene Schutzausrüstung.

ACHTUNG

Fahren Sie bei Dunkelheit oder Dämmerung grundsätzlich nur mit eingeschaltetem Licht, siehe hierzu Kapitel 10 " Front- und Rücklicht bedienen".

Vor der ersten Fahrt

ACHTUNG

Lernen Sie zunächst den Umgang mit Ihrem E-Scooter und üben Sie sicheres Fahren in einem geschützten Bereich, bevor Sie sich mit dem E-Scooter das erste Mal auf den Weg machen.

- Fahren Sie nicht gleich mit voller Geschwindigkeit.
- Halten Sie Ihren Körper senkrecht und parallel zur Lenkersäule.

- Wenn Sie eine Kurve fahren, dann neigen Sie Ihren Körper leicht in Lenkrichtung und drehen Sie den Lenker langsam in diese Richtung.
- Drosseln Sie zunächst die Geschwindigkeit, bevor Sie den E-Scooter vollständig zum Stehen bringen, und steigen Sie erst dann ab.

Richtig anfahren und bremsen

ACHTUNG

Beim Fahren muss der Ständer hochgeklappt sein.

a) Drücken Sie ca. 1 Sekunde den Ein-/Ausschalter an der Batterie. Der E-Scooter geht an und das Display leuchtet auf.

b) Stellen Sie zunächst nur einen Fuß auf das Trittbrett und stoßen Sie sich mit dem anderen Fuß langsam vom Boden ab.

c) Wenn sich der E-Scooter bewegt, betätigen Sie vorsichtig den Gashebel und stellen erst danach auch den zweiten Fuß auf das Trittbrett.

ACHTUNG

Die beiden Bremssysteme weisen systembedingt ein unterschiedliches Bremsverhalten auf. Je nach Untergrund verändert sich das Verhalten beim Bremsen zusätzlich.

ACHTUNG

Verwenden Sie beide Bremsen nur mit äußerster Vorsicht gleichzeitig.

d) Drosseln Sie zunächst die Geschwindigkeit, bevor Sie den E-Scooter vollständig zum Stehen bringen und absteigen.

e) Schalten Sie den E-Scooter nach Fahrtende aus.

13. Den E-Scooter tragen und schieben

Um den E-Scooter zu tragen muss er ausgeschaltet und zusammengeklappt sein (siehe Kapitel 10 "E-Scooter aufklappen und zusammenklappen"). Achten Sie darauf, dass der Haken der Lenkersäule fest mit dem Klapphaken am hinteren Schutzblech verbunden ist, bevor Sie den E-Scooter anheben. Halten Sie den E-Scooter am Tragegriff fest, um ihn zu tragen. Zudem ist es möglich den E-Scooter über das Vorderrad zu schieben.

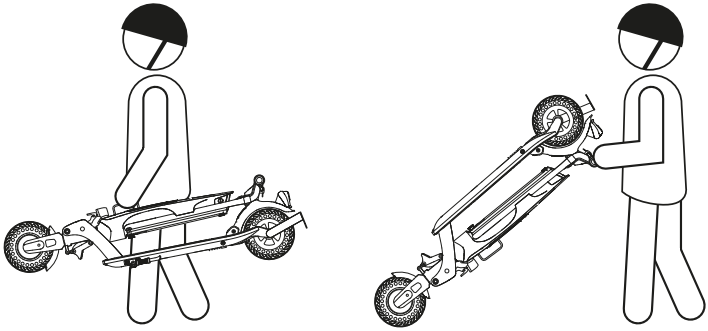

14. Hinweise zur Reinigung

ACHTUNG

Das Fahrzeug muss während der Reinigung ausgeschaltet und das Ladekabel ausgesteckt sein.

ACHTUNG

Sollten Sie Ihren E-Scooter mit Wasser reinigen, dann stellen Sie sicher, dass die Ladebuchse mit der Verschlusskappe verschlossen ist, da der Kontakt mit Wasser zu einem elektrischen Schlag führen kann.

- Wischen Sie das Fahrzeug mit einem feuchten Tuch ab. Sollte sich die Verschmutzung nicht entfernen lassen, verwenden Sie vorsichtig eine Bürste.

HINWEIS

Reinigen Sie das Fahrzeug nicht mit Alkohol, Benzin, Kerosin oder anderen ätzenden und flüchtigen chemischen Lösungsmitteln, um irreversible Schäden am Fahrzeug zu vermeiden.

HINWEIS

Reinigen Sie das Fahrzeug nicht mit einem Hochdruckreiniger.

15. Hinweise zu Wartung und Verschleißteilen

Allgemeine Hinweise/Verschleißteile

Beachten Sie, dass einige Bauteile einem höheren Verschleiß unterliegen, als dies bei einem Scooter ohne zusätzlichen Antrieb der Fall ist. Gründe dafür sind das höhere Fahrzeuggewicht und die höhere durchschnittliche Geschwindigkeit. Typische Bauteile, auf die dies zutrifft sind:

- Bereifung
- Bremsbeläge
- Bauteile des Antriebs

Defekte oder verschlissene Bauteile können zu Verletzungen, schweren Stürzen sowie Sachschäden führen. Reparieren Sie Ihren E-Scooter nicht selbst.

Lassen Sie Ihren E-Scooter regelmäßig vom Fachhändler überprüfen. Lassen Sie sicherheitsrelevante Teile, die defekt oder verschlissen sind, nur durch Original- Ersatzteile des Herstellers, der TREKSTOR GmbH, ersetzen, oder durch Teile, die vom Hersteller freigegeben sind. Eine eigenständige Reparatur, eine fehlende regelmäßige Überprüfung durch einen Fachhändler sowie der Ersatz von Teilen durch nicht Original-Ersatzteile des Herstellers, kann zum Verlust des Garantieanspruchs (siehe Kapitel 20, "Hinweise zur Garantie") und der allgemeinen Betriebserlaubnis (ABE) in Deutschland führen.

Fehlercodes Display

Hier finden Sie Maßnahmen zur Behebung der Display-Fehlercodes.

Fehler	Bezeichnung	Fehlerbehebung
01	Überstromschutz	Batterie tauschen
02	Unterspannungsschutz	Batterie laden
03	Überspannungsschutz	Batterie tauschen
04	Blockierter Rotorschutz	Motor tauschen
05	Steuerungsfehler	Controller wechseln
06	Steuerungsfehler	Controller wechseln
07	Hall-Sensor/Sensorfehler	Hall-Sensor reparieren
09	Motorfehler	Motor tauschen
10	Bremsenfehler	Bremskabel reparieren
12	Kommunikationsfehler	Kabel prüfen

Batterie warten

Warten Sie die Batterie nicht selbst, sondern nur durch einen Fachhändler. Damit die Batterie nicht herausfallen kann, verriegeln Sie im Fall der Einsendung an TREKSTOR (bspw. im Garantiefall) die Batterie zur Transportsicherung im E-Scooter, d. h. die Batterie ist ordnungsgemäß eingesetzt und die Batterieverriegelung zeigt auf "Verriegelt". Lösen Sie zudem das Batteriekabel, bevor Sie das Fahrzeug einsenden und befestigen Sie den, bei Auslieferung im Lieferumfang enthaltenen, Batterieschlüssel am Lenker.

HINWEIS

Fahrzeuge mit verriegelter Batterie ohne Schlüssel können ggf. nicht ohne Mehrkosten geprüft und repariert werden.

Rücklicht warten

Das Rücklicht wird mit zwei AAA-Batterien betrieben. Entsprechende Batterien sind bei der Auslieferung des Fahrzeuges eingebaut. Durch eine blinkende LED an der Oberseite des Rücklichts wird ein niedriger Batteriezustand angezeigt. Wenn die LED blinkt, ist ein Batterieaustausch erforderlich.

HINWEIS

Batterien müssen ordnungsgemäß entsorgt werden. Weitere Informationen hierzu finden Sie in Kapitel 19 "Hinweise zu Entsorgung und Recycling".

16. Nützliche Tipps zum Energiesparen

- Schalten Sie das Fahrzeug aus, wenn Sie es nicht verwenden.
- Laden Sie das Fahrzeug nur so lange auf, bis der Akku des Fahrzeugs vollständig geladen ist. Trennen Sie außerdem immer das Netzteil vom Fahrzeug, wenn Sie das Fahrzeug nicht laden.
- Vermeiden Sie unnötiges Gewicht (z. B. Gepäck).
- Fahren Sie vorausschauend (den Roller häufiger ausrollen lassen).
- Unterstützendes Antreten beim Start des Fahrzeugs.

17. Problembehebung/FAQ

Im Folgenden finden Sie häufig gestellte Fragen sowie die entsprechenden Antworten und Lösungsvorschläge.

Warum startet der Motor meines Fahrzeugs nicht?

Das Fahrzeug muss vom Fahrer selbst leicht beschleunigt werden, damit der Motor startet. Stellen Sie einen Fuß auf das Trittbrett und stoßen Sie sich mit dem anderen Fuß vorsichtig vom Boden ab. Betätigen Sie dann vorsichtig den Gashebel.

Warum hat mein Fahrzeug eine kurze Laufzeit (weniger als 15 Minuten)?

Überprüfen Sie den Aufladestatus Ihres Akkus. Wenn der Akku nicht geladen ist, dann laden Sie ihn auf. Im Laufe der Zeit verliert jeder Akku seine volle Speicherkapazität und muss ausgetauscht werden. Kontaktieren Sie hierfür den Support.

Wie schwer darf der Fahrer des Fahrzeugs maximal sein?

Hierfür muss unbedingt das maximale Zulassungsgewicht des Fahrzeugs beachtet werden. Das maximale Zulassungsgewicht finden Sie in den technischen Daten dieser Betriebsanleitung (siehe Kapitel 8 "Technische Daten").

Dürfen andere Person auf dem Fahrzeug mitgenommen werden?

Nein, unter keinen Umständen. Der Gesetzgeber hat dies untersagt und dem ist auch aus sicherheitsrelevanten Hintergründen unbedingt Folge zu leisten - selbst wenn das angegebene maximale Zulassungsgewicht eigentlich unterschritten werden würde.

Kann das Fahrzeug bei jeder Wetterlage genutzt werden?

In der Theorie durchaus, in der Praxis wird das Thema allerdings komplexer. Vor allem bei viel Regen (tiefe Wasserpfützen) oder bei ausgeprägter Kälte (Frost) kann es durch die Wettereinflüsse zu Beschädigungen am Gerät oder potentiellen Unfallgefährdungen kommen. Mehr Informationen zur Fahrzeugnutzung finden Sie bei den Sicherheitshinweisen (siehe Kapitel 4 "Allgemeine Sicherheitshinweise")

Muss ich bei der Fahrt einen Helm tragen?

Nein, das Gesetz sieht eine Helmpflicht bisher nicht vor (landesabhängig). Allerdings empfehlen wir das Tragen eines Helms unbedingt, um etwaigen Verletzungen bei einem Sturz oder einem Unfall vorzuwirken. Wir raten daher dringend zur Nutzung eines Helms. Beachten Sie bei Fahrten im Ausland, die vor Ort geltenden gesetzlichen Vorschriften.

Wie viele Ladezyklen dauert es, bis der Akku seine volle Laufzeit erreicht hat?

Nach etwa 15 durchgeführten Ladezyklen sollte der Akku seine volle Leistungsfähigkeit erreicht haben.

Wie lange dauert ein Ladezyklus?

Die vollständige Ladedauer des Akkus finden Sie in den technischen Details (siehe Kapitel 8 "Technische Daten")

Wann sollte ich meinen Akku spätestens laden?

Es wird empfohlen, den Akku rechtzeitig aufzuladen bevor er sich aus sicherheitsrelevanten Gründen selbst ausschaltet. Dies tut er ab einem gewissen Akkustand automatisch, um einer potentiellen Tiefenentladung und einer damit einhergehenden Schädigung des Akkus vorzubeugen. Achten Sie daher darauf, den Akku regelmäig zu laden, um einer Sicherheitsabschaltung zuvorzukommen.

Was sollte ich tun, wenn mein E-Scooter ein Problem hat?

Sollte Ihr E-Scooter zu einem Zeitpunkt nicht mehr korrekt funktionieren und Sie keine schnelle Lösung finden, empfehlen wir die Kontaktaufnahme mit unserem Support. Bitte beachten Sie, dass die Display-Anzeige unter gewissen Umständen eine Meldung anzeigen oder der E-Scooter ein Piepsgeräusch von sich geben könnte. Teilen Sie diese Informationen dem Support bei der Kontaktaufnahme unbedingt mit.

18. Hinweise zu Copyright und Marken

Das Urheberrecht verbietet das Kopieren der Inhalte dieses Dokuments (Abbildungen, Referenzdokumente usw.), ganz oder teilweise, ohne die Zustimmung des Rechteinhabers.

TREKSTOR ist ein eingetragenes Markenzeichen der TREKSTOR Ltd. in der Europäischen Union und in anderen Ländern.

Copyright © 2019 TREKSTOR GmbH. Alle Rechte vorbehalten.

Bei weiteren erwähnten Produkt- oder Firmenbezeichnungen handelt es sich möglicherweise um Warenzeichen oder Markennamen der jeweiligen Inhaber.

19. Hinweise zu Entsorgung und Recycling

Hinweise zur Entsorgung

Die Kennzeichnung des Gerätes und der Begleitdokumentation mit diesem Symbol weist darauf hin, dass das Gerät getrennt vom normalen Hausmüll zu entsorgen ist. Dieses Gerät enthält Bestandteile (z. B. Akku, Reifen), die bei nicht sachgemäßer Entsorgung umwelt- und oder gesundheitsschädlich sind. Mit der sachgerechten Entsorgung von Altgeräten und -batterien leisten Sie einen wertvollen Beitrag, um Ressourcen zu schonen, Umweltverschmutzung zu minimieren und die Umwelt bestmöglich zu schützen.

Nach europäischer Gesetzgebung sind Sie als Verbraucher zur getrennten Entsorgung von Elektro- und Elektronikaltgeräten sowie Altbatterien verpflichtet. Sie müssen gemäß nationaler Rechts- und Verwaltungsvorschriften und/oder den EU-Richtlinien 2012/19/EU sowie 2006/66/EC bei hierfür zuständigen Sammelstellen abgegeben werden.

In EU-Mitgliedstaaten können Sie Elektro- oder Elektronikaltgeräte kostenlos an speziellen Sammelstellen in Ihrer Nähe abgeben. Nähere Informationen hierzu erteilt die zuständige Behörde bzw. Ihre Stadt- oder Kommunalverwaltung. In einigen Mitgliedstaaten ist der Einzelhändler beim Kauf neuer Geräte verpflichtet, das Altgerät kostenlos zurückzunehmen. Erfragen Sie nähere Informationen hierzu bitte direkt beim Händler.

In Deutschland können Sie sich zusätzlich anhand der kostenlosen „eSchrott"- App (für alle gängigen Betriebssysteme verfügbar) über Sammelstellen informieren.

Bitte beachten Sie: Unsachgemäße Entsorgung von Altgeräten und -batterien ist in einigen Ländern strafbar.

Hinweise zum Recycling

Ihr Gerät und dessen Verkaufsverpackung bestehen aus wertvollen Rohstoffen, die im Sinne des Umweltschutze in den Wiederverwertungskreislauf zurückgeführt werden müssen (Recycling). Bitte informieren Sie sich bei Ihrer Stadt- oder Gemeindeverwaltung über den korrekten Entsorgungsweg!

Informationen zur Entsorgung in Nicht-EU-Ländern

Diese Symbole gelten nur in der Europäischen Union. Auskunft über die sachgemäße Entsorgung dieser Geräte erteilt die zuständige örtliche Behörde oder der Händler.

20. Hinweise zur Garantie

Die TREKSTOR GmbH räumt dem Käufer eines in Deutschland gekauften und genutzten Produkts der TREKSTOR GmbH, nicht aber einem Zweitkäufer – zusätzlich zu den ihm gegen den Verkäufer zustehenden gesetzlichen Gewährleistungsansprüchen und ohne diese zu beschränken – eine Herstellergarantie ein. Diese umfasst gewöhnliche Mängel, die durch den Produktionsvorgang verursacht wurden. Die Herstellergarantie beträgt 12 Monate und beginnt ab dem Datum der Kaufrechnung des Fachhändlers. Im Garantiefall steht dem Käufer das Recht auf Nachbesserung zu.
Von der Herstellergarantie ausgenommen sind: Akkus, Batterien, das Zubehör, die üblichen Verschleißteile (siehe Kapitel 15, "Hinweise zu Wartung und Verschleißteilen") und Produkte, die gewerblich an eine Vielzahl von Personen verliehen oder vermietet werden sollen.

Eine unsachgemäße bzw. nicht bestimmungsgemäße Nutzung oder Wartung des Produkts, bspw. durch eigenständige Modifikationen am Fahrzeug, kann zum Verlust des Garantieanspruchs und der allgemeinen Betriebserlaubnis (ABE) in Deutschland führen. Weitere Hinweise zu den Garantiebedingungen und zur Geltendmachung Ihres Rechts im Garantiefall finden Sie unter: http://www.trekstor.de/servicebedingungen.html.

21. Hinweise zum Kundensupport

Bei Fragen zum Produkt oder Problemen gehen Sie bitte wie folgt vor:

- Eine aktualisierte Version der Bedienungsanleitung finden Sie zum Download auf den Produktdetailseiten unserer Webseite.
- Lesen Sie aufmerksam die Bedienungsanleitung.
- Besuchen Sie den FAQ-Bereich auf unserer Website. Hier bekommen Sie Antworten auf die am häufigsten gestellten Fragen zu Ihrem Produkt.
- Überprüfen Sie anhand der Produkteigenschaften und Funktionen Ihres Fahrzeugs, ob Sie die richtigen Einstellungen vorgenommen haben.
- Informieren Sie sich auf den jeweiligen Produktdetailseiten über aktuelle Informationen zu Ihrem Produkt.

Sollte trotz dieser Bemühungen das Problem weiter bestehen, nehmen Sie als nächsten Schritt bitte direkten Kontakt mit unserem Service-Team auf.

Unsere kompetenten Kollegen besprechen mit Ihnen alle weiteren notwendigen Schritte und helfen Ihnen bei der schnellen und unkomplizierten Abwicklung Ihres Anliegens individuell weiter.

Durch den direkten Kontakt zu uns als Hersteller über unsere Service-Hotline oder unser Serviceformular verkürzt sich die Bearbeitungsdauer Ihres Anliegens, gleichzeitig wird eine hohe Qualität der Beratung und Betreuung gewährleistet.

Wie Sie unser Service-Team erreichen, erfahren Sie hier:

www.trekstor.de/support

22. Konformitätshinweis

Der Hersteller erklärt hiermit, dass der TREKSTOR e.GEAR SCOOTER EG6078 den Anforderungen und anderen relevanten Bestimmungen der Richtlinien 2006/42/EG, 2014/30/EU und 2011/65/EU entspricht.

Die vollständige Konformitätserklärung können Sie per Telefon oder Mail über unsere Support-Webseite anfragen: www.trekstor.de/support

Der E-Scooter verfügt über eine allgemeine Betriebserlaubnis (ABE) in Übereinstimmung mit der Elektrokleinstfahrzeuge-Verordnung (eKFV). Eine Datenbestätigung zur Vorlage bei Ihrer Versicherung finden Sie in Ihren Unterlagen.

TREKSTOR GmbH
Berliner Ring 7
64625 Bensheim, Germany

www.trekstor.de

BA-eGSEG6078-V1-50-DE-200109